

シリーズ代表画像です。



写真は、シリーズ代表画像です。

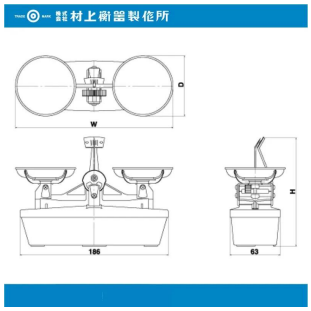

分銅セット組み合わせ表

表す質量	計10kg	計5kg	計2kg	計1kg	計500g	計200g	計100g	計50g
5kg	1							
2kg	1	1						
1kg	2	2	1					
500g	1	1	1	1				
200g	1	1	1	1	1			
100g	2	2	2	2	2	1		
50g	1	1	1	1	1	1	1	
20g	1	1	1	1	1	1	1	1
10g	2	2	2	2	2	2	2	2
5g	1	1	1	1	1	1	1	1
2g	2	2	2	2	2	2	2	2
1g	1	1	1	1	1	1	1	1
500mg					1	1	1	1
200mg						2	2	2
100mg						1	1	1
50mg								1
合計個数	16	15	13	12	12	13	12	12

㈱村上衡器製作所

国内シェアトップ

普通型上皿天びん ＭＳ-１００

ひょう量：１００g
感　　量：１００mg

メーカー販売価格（税抜）：￥25,200

販売価格 (税抜)：￥18,180

価格は商品情報 PDF ダウンロード時のものです。

価格は商品本体のみの価格です。別途送料・手数料等かかります。

発送予定日 (目安) はサイトの商品ページをご確認ください。

お支払い方法ははかり商店のご利用ガイドをご確認ください。

永年にわたる上皿天びん製造の技術と経験を基に国内シェアトップを維持しています。 ・樹脂製ケース入りのステンレス製組分銅付
・本体ケースは樹脂製 ・計量皿はステンレス製

仕様表

下記の仕様表は該当する型式の仕様です。同じ製品シリーズでも型式の異なる場合は別の仕様となります。

商品番号	**101900002**
型番	**ＭＳ-１００**
ひょう量	**100g**
目量	**感量：100mg**
積載面寸法	**Φ80mm**
外形寸法（WDH）	**195×80×135mm**
本体重量	**295g**
組分銅セット内容	**ピンセット １個** **50g, 20g, 5g, 1g, 500mg, 100mg 各１個** **10g, 2g, 200mg 各 2 個**

機能一覧

下記の機能はこの商品シリーズの機能です。オプション追加時のものも含みます。詳しくはお問い合わせください。

検定付

業務用はかり専門サイト
はかり商店
hakari-shouten.com
商品についてご不明な点がございましたらお電話ください
0120-946-718 052-521-1103 9:00～18:00
（土・日・祝日、弊社休業日を除く）

オプション

下記のオプションはこの商品シリーズのオプションです。使用できない場合がございます。詳しくはお問い合わせください。
価格は商品情報PDFダウンロード時のものです。

検査用定盤 ＩＳＰ-６０	￥127,241（税抜）
検査用定盤 ＩＳＰ-５５	￥122,519（税抜）
計量台ＭＴ-３８３ＳＵ：天板ステンレス製	￥152,000（税抜）
計量台ＭＴ-３８３：スチール製	￥90,000（税抜）
風防ケースＷＡ-１ＶＣ：前面扉付	￥115,100（税抜）
風防ケースＷＡ-２ＶＣ：前面扉付	￥96,600（税抜）
風防ケースＷＳ-２ＶＣ	￥86,400（税抜）
卓上除振台ＶＡＭ-II	￥72,640（税抜）
卓上除振台ＶＡＭ-Ｉ	￥87,430（税抜）

商品情報はQRコードからもご確認頂けます

業務用はかり専門サイト
はかり商店
hakari-shouten.com
商品についてご不明な点がございましたらお電話ください
0120-946-718 052-521-1103 9:00～18:00
（土・日・祝日、弊社休業日を除く）